ԱՇԽԱՏԱՆՔԱՅԻՆ ԳԾԱԳՐԵՐԻ ՑԱՆԿ

N	ԹԵՐԹԵՐԻ ԱՆՎԱՆՈՒՄԸ	ԹԵՐԹ
1	2	3
1	ԸՆԴՀԱՆՈՒՐ ՏՎՅԱԼՆԵՐ	ճՇ -1
2	ԳԼԽԱՎՈՐ ՀԱՏԱԿԱԳԻԾ	ԳՀ -1
3	ՀԱՏԱԿԱԳԻԾ, ԿՏՐՎԱԾՔ 1-1, 2 - 2, ՀԱՏՎԱԾ ՑԱՆԿԱՊԱՏԻ ճԱԿԱՏԻՑ	ճՇ -2
4	ՑԱՆԿԱՊԱՏԻ ԵՎ ՄԵՏԱՂԱԿԱՆ ԴԱՐՊԱՍՆԵՐԻ ՆՅՈՒԹԵՐԻ ՄԱՍՆԱԳՐԵՐ, ԸՆԴՀԱՆՈՒՐ ԱՇԽԱՏԱՆՔՆԵՐԻ ԱՄՓՈՓԱԳԻՐ ԵՎ ՆՅՈՒԹԵՐԻ ՄԱՍՆԱԳԻՐ	ճՇ -3

ՆԱԽԱԳԻԾԸ ԿԱՏԱՐՎԵԼ Է ԳՈՐԾՈՂ ՇԻՆԱՐԱՐԱԿԱՆ ՆՈՐՄԵՐԻՆ ԵՎ ԿԱՆՈՆՆԵՐԻՆ ՀԱՄԱՊԱՏԱՍԽԱՆ:

Ն Գ ճ Հ. Հակոբյան

ԲԱՑԱՏՐԱԳԻՐ

ՀՀ Լոռու մարզի Թումանյան համայնքի Քարինջ բնակավայրի թիվ 1 գրեզմանատան ցանկապատների կառուցման նախագիծը կատարվել է համայնքապետարանի պատվերի, նախագծային առաջադրանքի հիման վրա: Նախագծվող ցանկապատն երկարությունն է 403.8 մ , բարձրությունը՝ 1.5 մ: Տեղում առկա է մեկ մետաղական դարպաս, նախատեսվում է մոնտաժել ևս երկու դարպասներ

Նախագծով նախատեսված է կատարել հետևյալ շինարարական աշխատանքները.

1. Գրունտի քանդում հիմքերի և որմնախարիսխների համար
3. Գոյ. ունեցող որմնախարիսխների հատվածում խոտի մաքրում
4. Պողպատե սյուների տեղադրում
5. Հիմքերի կառուցում
6. Ցանկապատի մետաղական ցանցի տեղադրում
7. Որմնախարսխի կառուցում
8. Փշալարերի տեղադրում
9. Դարպասների տեղադրում
10. Գոյ. ունեցող դարպասի վերանորոգում
11. Մետաղական էլեմենտների յուղաներկում
12. Առաջացած աղբի բարձում և տեղափոխում

Տնօրեն	Ա. ՍԱՐԳՍՅԱՆ		ԹՈՒՄԱՆՅԱՆ ՀԱՄԱՅՆՔԻ ՔԱՐԻՆՋ ԲՆԱԿԱՎԱՅՐԻ ԹԻՎ 1 ԳԵՐԵԶՄԱՆԱՏԱՆ ՑԱՆԿԱՊԱՏԻՆ ԿԱՌՈՒՑՈՒՄ			
Ն Գ ճ	Հ. ՀԱԿՈԲՅԱՆ					
Գծեց	Հ. ՀԱԿՈԲՅԱՆ			ՓՈՒԼ	ԹԵՐԹ	ԹԵՐԹԵՐ
Ստուգեց	Ն.ՕՀԱՆՅԱՆ			Ա Ն	ճՇ - 1	6
			ԸՆԴՀԱՆՈՒՐ ՏՎՅԱԼՆԵՐ	«ԼՍ ՆԱԽԱԳԻԾ» ՍՊԸ		

ԳԼԽԱՎՈՐ ՀԱՏԱԿԱԳԻԾ Մ 1:1000

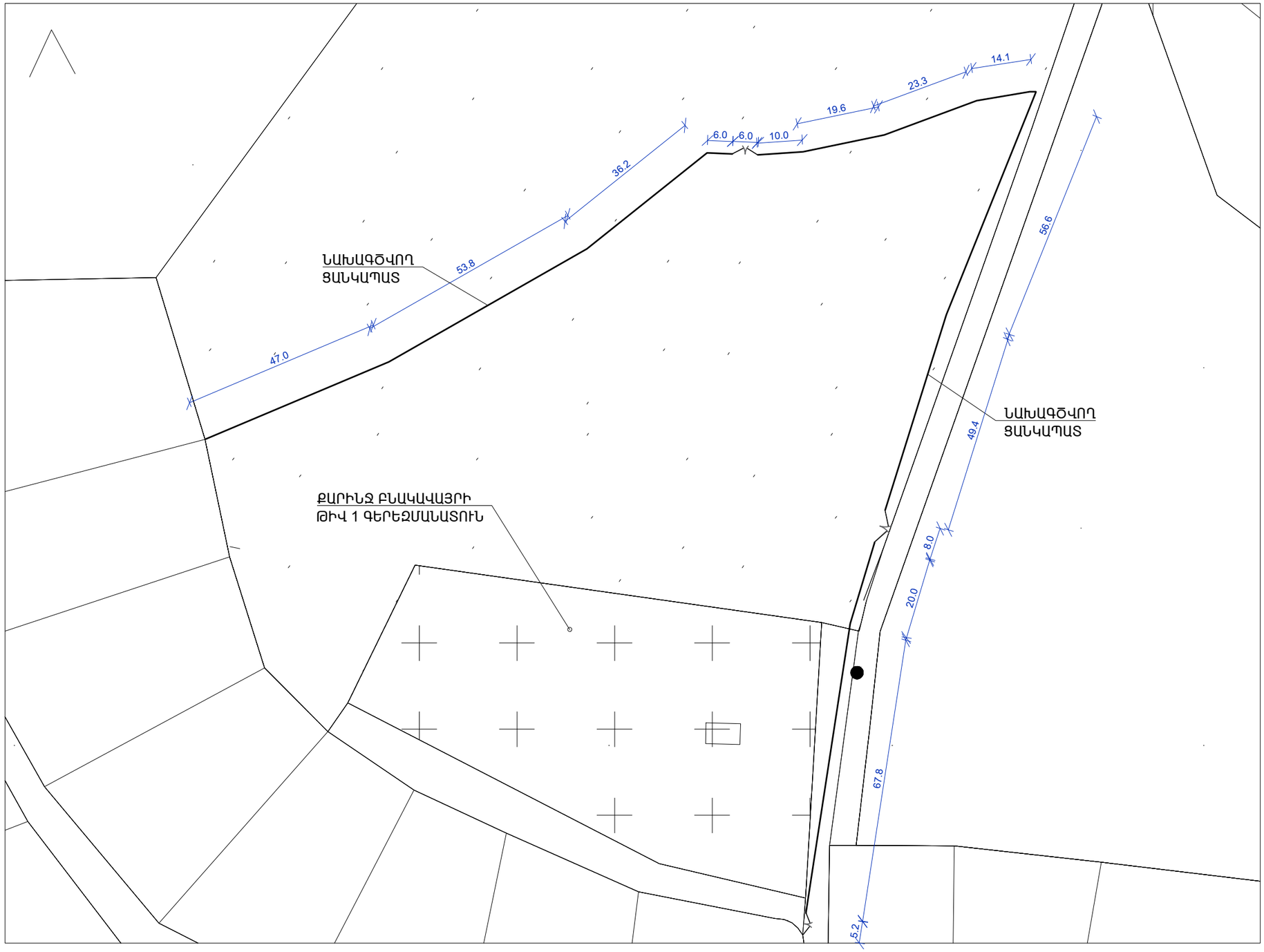

Տնօրեն	Ա. ՍԱՐԳՍՅԱՆ		ԹՈՒՄԱՆՅԱՆ ՀԱՄԱՅՆՔԻ ՔԱՐԻՆՁ ԲՆԱԿԱՎԱՅՐԻ ԹԻՎ 1 ԳԵՐԵԶՄԱՆԱՏՆԱ ՑԱՆԿԱՊԱՏԻ ԿԱՌՈՒՑՈՒՄ			
Ն Գ Ճ	Հ. ՀԱԿՈԲՅԱՆ					
Գծեց	Հ. ՀԱԿՈԲՅԱՆ			ՓՈՒԼ	ԹԵՐԹ	ԹԵՐԹԵՐ
Ստուգեց	Ն.ՕՀԱՆՅԱՆ			Ա Ն	ԳՀ - 1	6
			ԳԼԽԱՎՈՐ ՀԱՏԱԿԱԳԻԾ	ՆԱԽԱԳԻԾ	«ԼՍ ՆԱԽԱԳԻԾ» ՍՊԸ	

ԿՏՐՎԱԾՔ «1 - 1» Մ 1:25

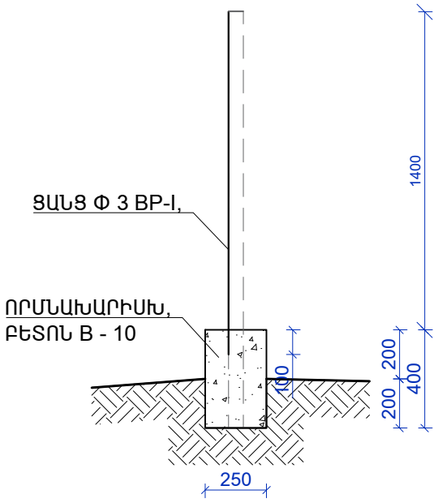

ԿՏՐՎԱԾՔ «2 - 2» Մ 1:25

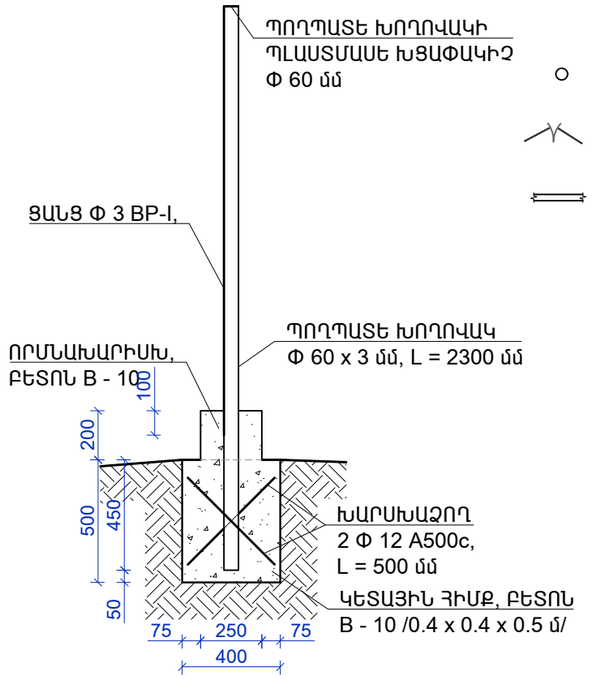

ՊԱՅՄԱՆԱԿԱՆ ՆՇԱՆՆԵՐ

- ○ - ԳՈՅ. ՈՒՆԵՑՈՂ ՊՈՂՊԱՏԵ ԽՈՂՈՎԱԿՆԵՐ Ք. 3-3.5 Մ
- - ՄԵՏԱՂԱԿԱՆ ԴԱՐՊԱՍՆԵՐ
- - ՑԱՆԿԱՊԱՏԻ ՑԱՆՑ /ՑԱՆՑ Φ 3 ԲՐ-Ի/

ՀԱՏԱԿԱԳԻԾ Մ 1:1000

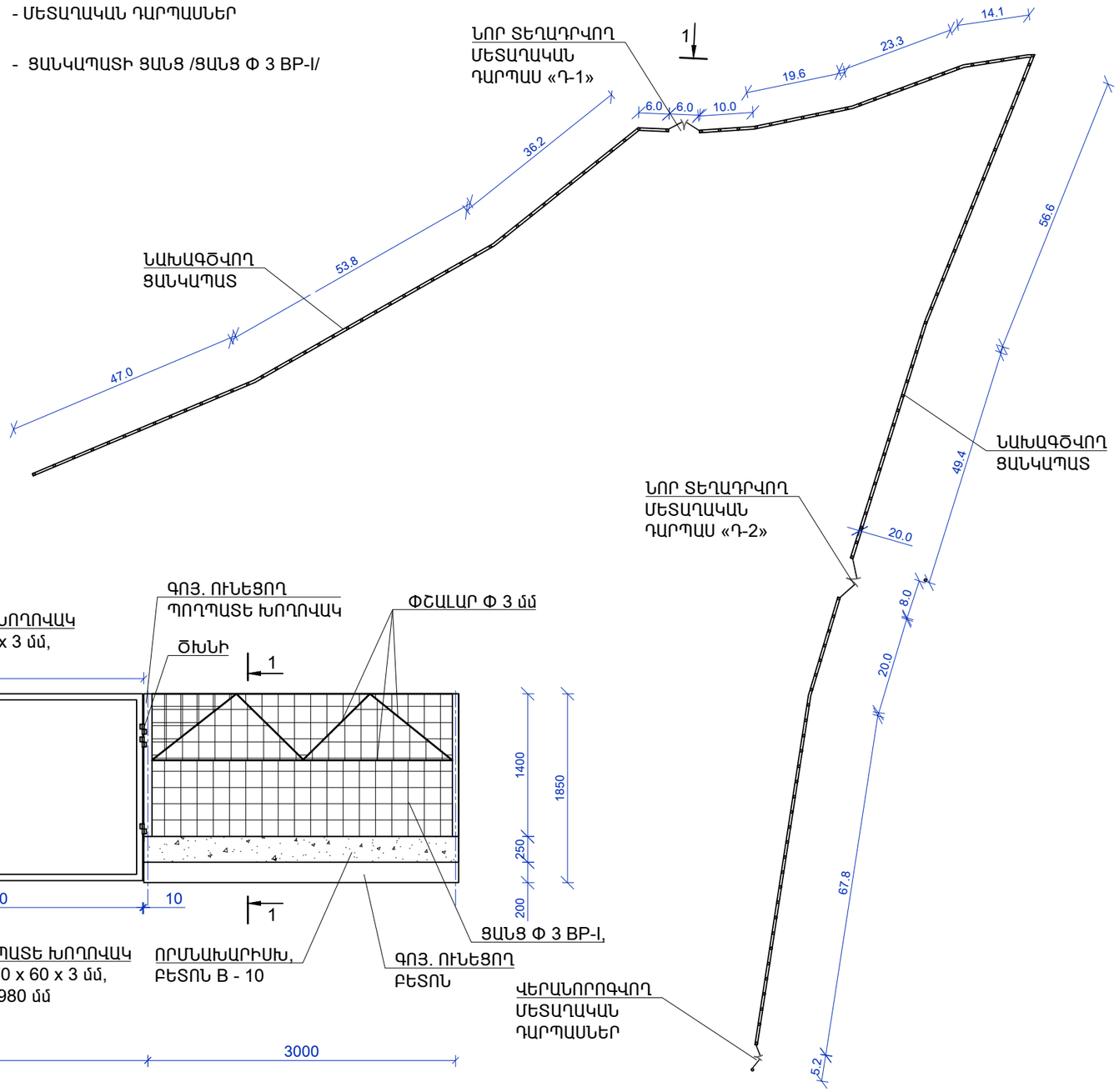

ՀԱՏՎԱԾ ՏԵՍՔ «1»-Ի Ց Մ 1:50

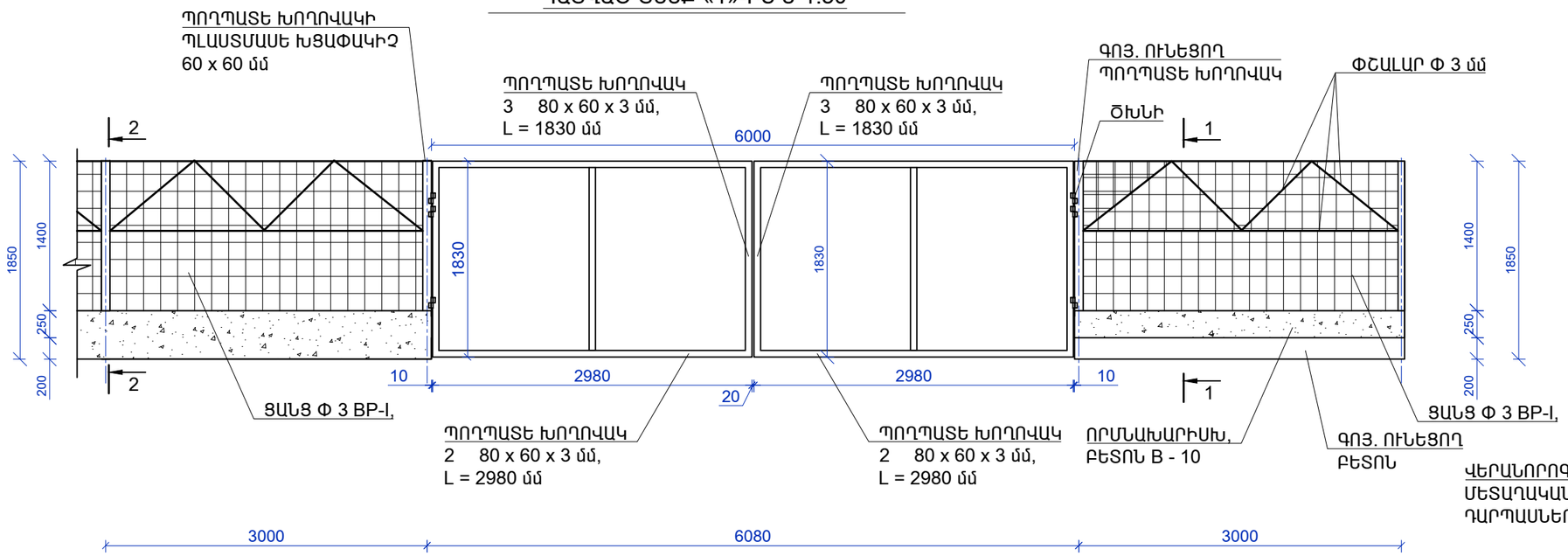

Տնօրեն	Ա. ՍԱՐԳՍՅԱՆ		Թռչանյան Հանդեսների Քաղաքացի բենակավորի թիվ 1 գերեզմանատան ցանկապատի կառուցում		
Ն Գ Ճ	Հ. ՀԱԿՈԲՅԱՆ				
Գծեց	Հ. ՀԱԿՈԲՅԱՆ			ՓՈՒԼ	ԹԵՐԹ	ԹԵՐԹԵՐ
Ստուգեց	Գ.ԱՎԴԱԼՅԱՆ			Ա Ն	ԳՀ - 1	6
			ՀԱՏԱԿԱԳԻԾ, ԿՏՐՎԱԾՔ 1-1, 2 - 2, ՀԱՏՎԱԾ ՏԵՍՔ 1-Ի Ց	ԱՆԱՊԻԾ	«ԼՍ ՆԱԽԱԳԻԾ» ՍՊԸ	

ՑԱՆԿԱՊԱՏԻ ՆՅՈՒԹԵՐԻ ՄԱՍՆԱԳԻՐ 418 գծմ

Հ /Հ	ԱՆՎԱՆՈՒՄԸ	ՄԵԿ ԷԼ-ՏԻ ԵՐԿԱՐՈՒԹ-ՅՈՒՆԸ /մ/	ՔԱՆԱԿԸ /հատ/	ԸՆԴՀԱՆՈՒՐ ԵՐԿԱՐՈՒԹ-ՅՈՒՆԸ /մ/	ԾԱՆՐՈՒԹՅՈՒՆ /ԸՆԴՀ. ՔԱՇԸ /ԿԳ//
1.	ՊՈՂՊԱՏԵ ԽՈՂՈՎԱԿ Φ 60 x 3 մմ	2.3	10	23.0	97.1
2.	ԽԱՐՍԽԱՁՈՂ Φ 12 A500C	0.5	20	10.0	9.0
3.	ՑԻՆԿԱՊԱՏ ՄԵՏԱՂԱԿԱՆ ՑԱՆՑ Φ 3 BP-I h = 1.5	403.8	1	605.7 $մ^2$	
4.	ՓՇԱԼԱՐ Φ 3 մմ				- 1756 գծմ
5.	ՄԵՏԱՂԱԿԱՆ ԷԼԵՄԵՆՏՆԵՐԻ ՅՈՒՂԱՆԵՐԿՈՒՄ				- 7.0 $մ^2$
6.	ՊՈՂՊԱՏԵ ԽՈՂՈՎԱԿԻ ՊԼԱՍՏՄԱՍԵ ԽՑԱՓԱԿԻՉ Φ 60				- 125 հատ

ՄԵՏԱՂԱԿԱՆ ԴԱՐՊԱՍ «Դ-1»-Ի ՄԱՍՆԱԳԻՐ

Հ /Հ	ԱՆՎԱՆՈՒՄԸ	ՄԵԿ ԷԼ-ՏԻ ԵՐԿԱՐՈՒԹ-ՅՈՒՆԸ /մ/	ՔԱՆԱԿԸ /հատ/	ԸՆԴՀԱՆՈՒՐ ԵՐԿԱՐՈՒԹ-ՅՈՒՆԸ /մ/	ԾԱՆՐՈՒԹՅՈՒՆ /ԸՆԴՀ. ՔԱՇԸ /ԿԳ//
1.	ՊՈՂՊԱՏԵ ԽՈՂՈՎԱԿ 80 x 60 x 3 մմ	2.98	4	12.0	73.6
2.	ՊՈՂՊԱՏԵ ԽՈՂՈՎԱԿ 80 x 60 x 3 մմ	1.83	6	11.0	67.5
3.	ՄԵՏԱՂԱԿԱՆ ԹԵՐԹ /հաստ. - 2 մմ/				- 10.0 $մ^2$
4.	ԾԽՆԻ				- 6 հատ
5.	ՄԵՏԱՂԱԿԱՆ ԷԼԵՄԵՆՏՆԵՐԻ ՅՈՒՂԱՆԵՐԿՈՒՄ				- 27.5 $մ^2$

ՄԵՏԱՂԱԿԱՆ ԴԱՐՊԱՍ «Դ-2»-Ի ՄԱՍՆԱԳԻՐ

Հ /Հ	ԱՆՎԱՆՈՒՄԸ	ՄԵԿ ԷԼ-ՏԻ ԵՐԿԱՐՈՒԹ-ՅՈՒՆԸ /մ/	ՔԱՆԱԿԸ /հատ/	ԸՆԴՀԱՆՈՒՐ ԵՐԿԱՐՈՒԹ-ՅՈՒՆԸ /մ/	ԾԱՆՐՈՒԹՅՈՒՆ /ԸՆԴՀ. ՔԱՇԸ /ԿԳ//
1.	ՊՈՂՊԱՏԵ ԽՈՂՈՎԱԿ 80 x 60 x 3 մմ	8.0	2	16.0	98.1
2.	ՊՈՂՊԱՏԵ ԽՈՂՈՎԱԿ 80 x 60 x 3 մմ	1.83	8	14.7	90.1
3.	ՄԵՏԱՂԱԿԱՆ ԹԵՐԹ /հաստ. - 2 մմ/				- 29.3 $մ^2$
4.	ԾԽՆԻ				- 6 հատ
5.	ՄԵՏԱՂԱԿԱՆ ԷԼԵՄԵՆՏՆԵՐԻ ՅՈՒՂԱՆԵՐԿՈՒՄ				- 64.5 $մ^2$

ԸՆԴՀԱՆՈՒՐ ԱՇԽԱՏԱՆՔՆԵՐԻ
ԱՄՓՈՓԱԳԻՐ ԵՎ ՆՅՈՒԹԵՐԻ ՄԱՍՆԱԳԻՐ

1. 3-րդ ԿԱՐԳԻ ԳՐՈՒՆՏԻ ՔԱՆԴՈՒՄ ՄԵԽԱՆԻԶՄՈՎ - 3.0 $մ^3$
2. ԳՐՈՒՆՏԻ ՔԱՆԴՈՒՄ ՁԵՌՔՈՎ - 1.0 $մ^3$
3. ԿԵՏԱՅԻՆ ՀԻՄՔԵՐԻ ԿԱՌՈՒՑՈՒՄ, ԲԵՏՈՆ B - 10 - 1.0 $մ^3$
4. ՈՐՄՆԱԽԱՐՍԽԻ ԿԱՌՈՒՑՈՒՄ, ԲԵՏՈՆ B - 10 - 24.0 $մ^3$
5. ՀԵՏԼԻՑՔ ՔԱՆԴՎԱԾ ԳՐՈՒՆՏԻՑ ՁԵՌՔՈՎ - 1.0 $մ^3$
6. ՔԱՆԴՎԱԾ ԲՆԱՀՈՂԻ ԲԱՐՁՈՒՄ ԵՎ ՏԵՂԱՓՈԽՈՒՄ - 3.0 $մ^3$

ՎԵՐԱՆՈՐՈԳՎՈՂ ԴԱՐՊԱՍԻՆՅՈՒԹԵՐԻ ՄԱՍՆԱԳԻՐ

1. ԳՈՅ. ՈՒՆԵՑՈՂ ԴԱՐՊԱՍՆԵՐԻ ՄԱՔՐՈՒՄ ՆԵՐՔԻՑ ԵՎ ԿՈՌՈԶԻԱՅԻՑ - 10.0 $մ^2$
2. ՆՈՐ ԾԽՆԻՆԵՐԻ ԵՌԱԿՑՈՒՄ - 2 հատ
3. ՎՆԱՍՎԱԾ ՀԱՏՎԱԾՆԵՐԻ ՎԵՐԱԿԱՆԳՆՈՒՄ ՄԵՏԱՂԱԿԱՆ ԹԵՐԹՈՎ /հաստ. - 2 մմ/ - 1.0 $մ^2$
4. ԴԱՐՊԱՍՆԵՐԻ ՅՈՒՂԱՆԵՐԿՈՒՄ - 20.0 $մ^2$

Տնօրեն	Ա. ՍԱՐԳՍՅԱՆ		Թումանյան համայնքի Քարինջ բնակավայրի թիվ 1 գերեզմանատան ցանկապատի կառուցում			
Ն Գ Ճ	Հ. ՀԱԿՈԲՅԱՆ					
Գծեց	Հ. ՀԱԿՈԲՅԱՆ			ՓՈՒԼ	ԹԵՐԹ	ԹԵՐԹԵՐ
Ստուգեց	Գ.ԱՎԴԱԼՅԱՆ			Ա Ն	ՃՇ - 1	6
			ՆՅՈՒԹԵՐԻ ՄԱՍՆԱԳԻՐ	«ԼՍ ՆԱԽԱԳԻԾ» ՍՊԸ		